Арт. 778 Угловой термостатический вентиль с предварительной настройкой для железной трубы.

ФУНКЦИЯ

Угловой терморегулирующий вентиль с предварительной настройкой для железной трубы предназначен для регулирования теплового режима отопительного прибора путем изменения количества теплоносителя от нуля до величины, которая определена данным настроечным вентилем. Такой принцип регулирования позволяет производить плавную регулировку и снижать шумы, возникающие в системе отопления при движении теплоносителя.

Для данного вентиля возможна установка термостатической головки или сервопривода электротермического с резьбой 30x1,5.

Вентиль ICMA выполнен из высококачественного материала, корпус вентиля выполнен из высококачественной горячештампованной латуни, наружное покрытие – никелирование.

Размеры подключения выпускаемых вентилей: 3/8 – 1/2 – 3/4”.

Максимальная температура использования – T=110°C.

ПРОДУКЦИЯ

Арт. 778	*Размер*
82778AC06	G3/8” Внутренняя резьба
82778AD06	G1/2” Внутренняя резьба
82778AE06	G3/4” Внутренняя резьба

ТЕХНИЧЕСКИЕ ХАРАКТЕРИСТИКИ

Корпус:	Латунь CW617N – UNI EN 12165
Шток:	Латунь CW614N – UNI EN 12164
Патрубок:	Латунь CW614N – UNI EN 12164
Гайка:	Латунь CW614N – UNI EN 12164
Прокладки:	NBR
Применение:	Система отопления
Максимальное рабочее давление:	10 Bar

Габаритные размеры

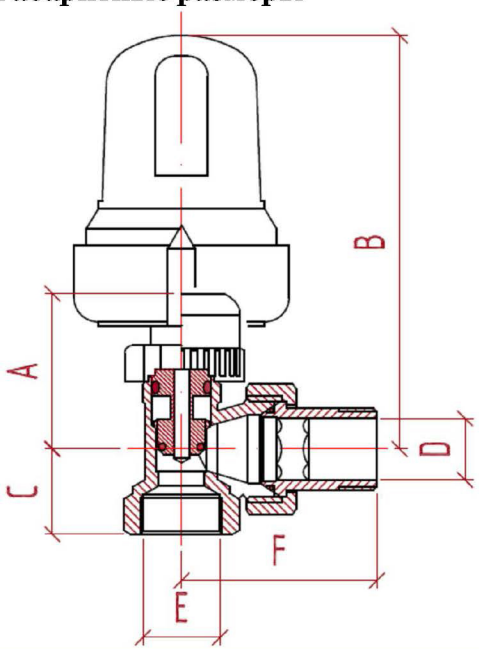

Код	A	B	C	D	E	F
82778AC06	39	103	20	3/8"	3/8"	49
82778AD06	39	103	23	1/2"	1/2"	53
82778AE06	39	103	26	3/4"	3/4"	63

Предварительная настройка

Для осуществления предварительной настройки вентиля выполните следующие действия:

— полностью закрутите сальник;

— сечение под отвертку должно быть установлено с указателем на винте;

— поверните сальник для обеспечения выбранного максимального расхода вентиля.

Техническая характеристика

Угловой термостатический вентиль с предварительной настройкой G3/8”.

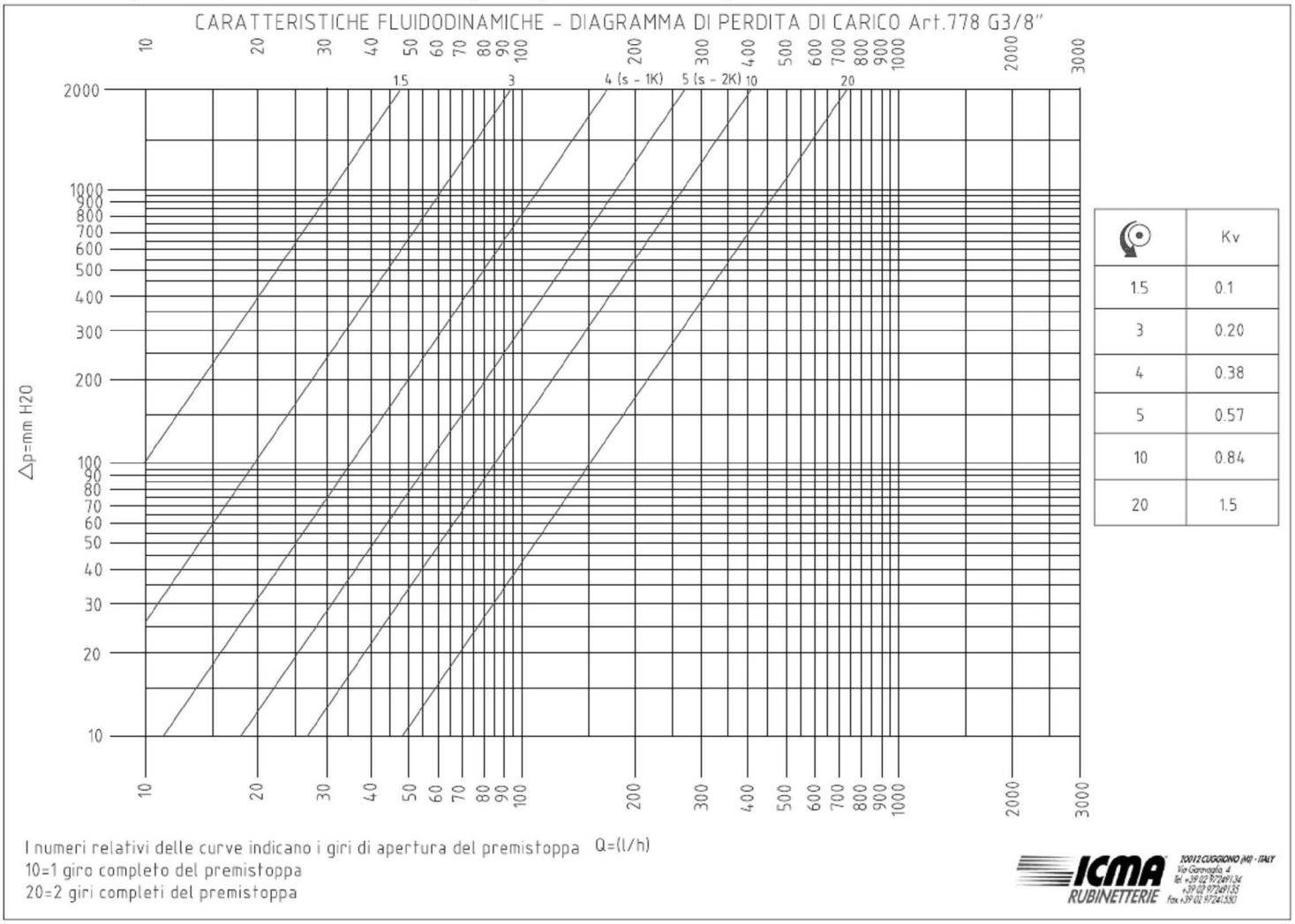

	Kv
1.5	0.1
3	0.20
4	0.38
5	0.57
10	0.84
20	1.5

Угловой термостатический вентиль с предварительной настройкой G1/2”.

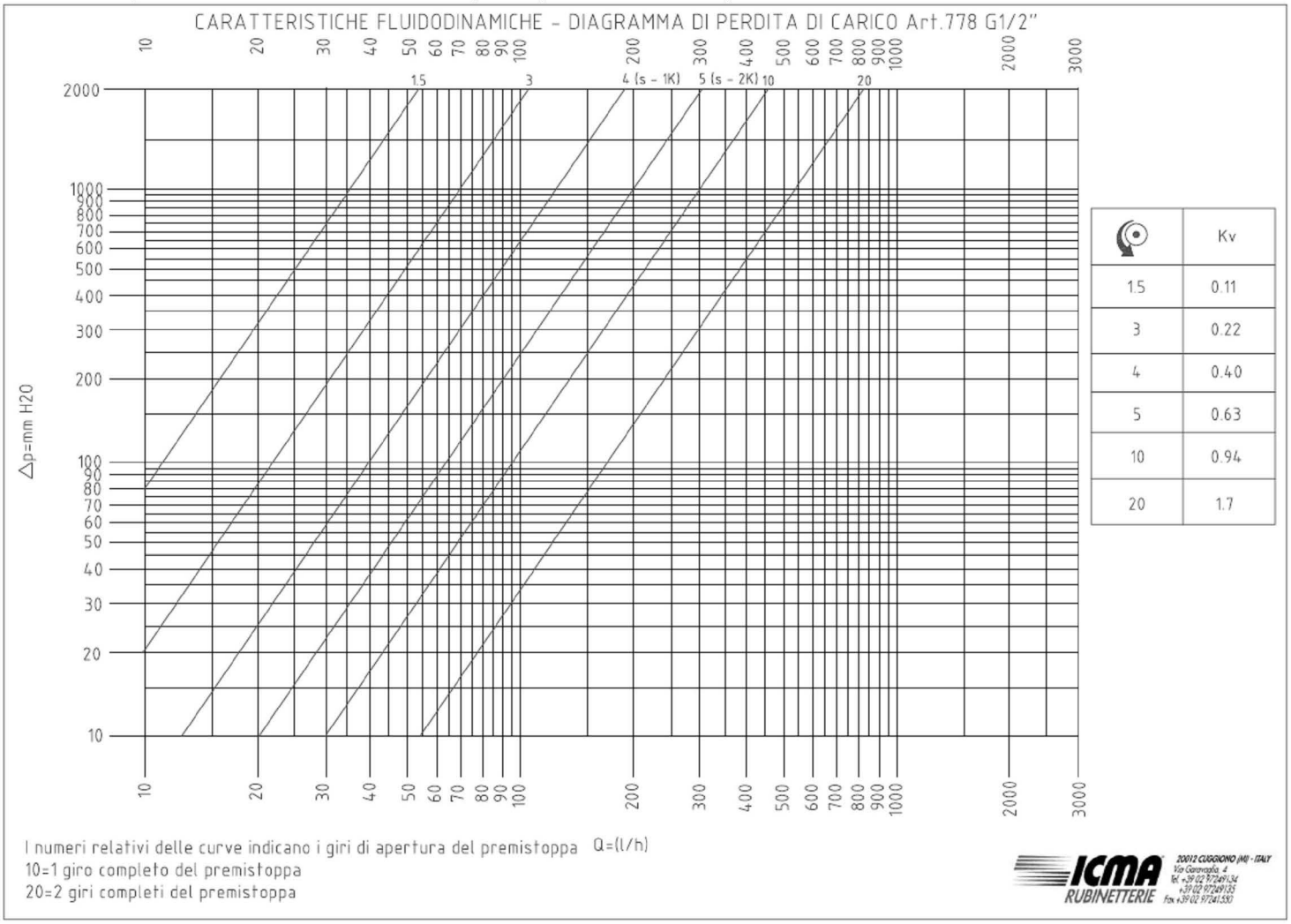
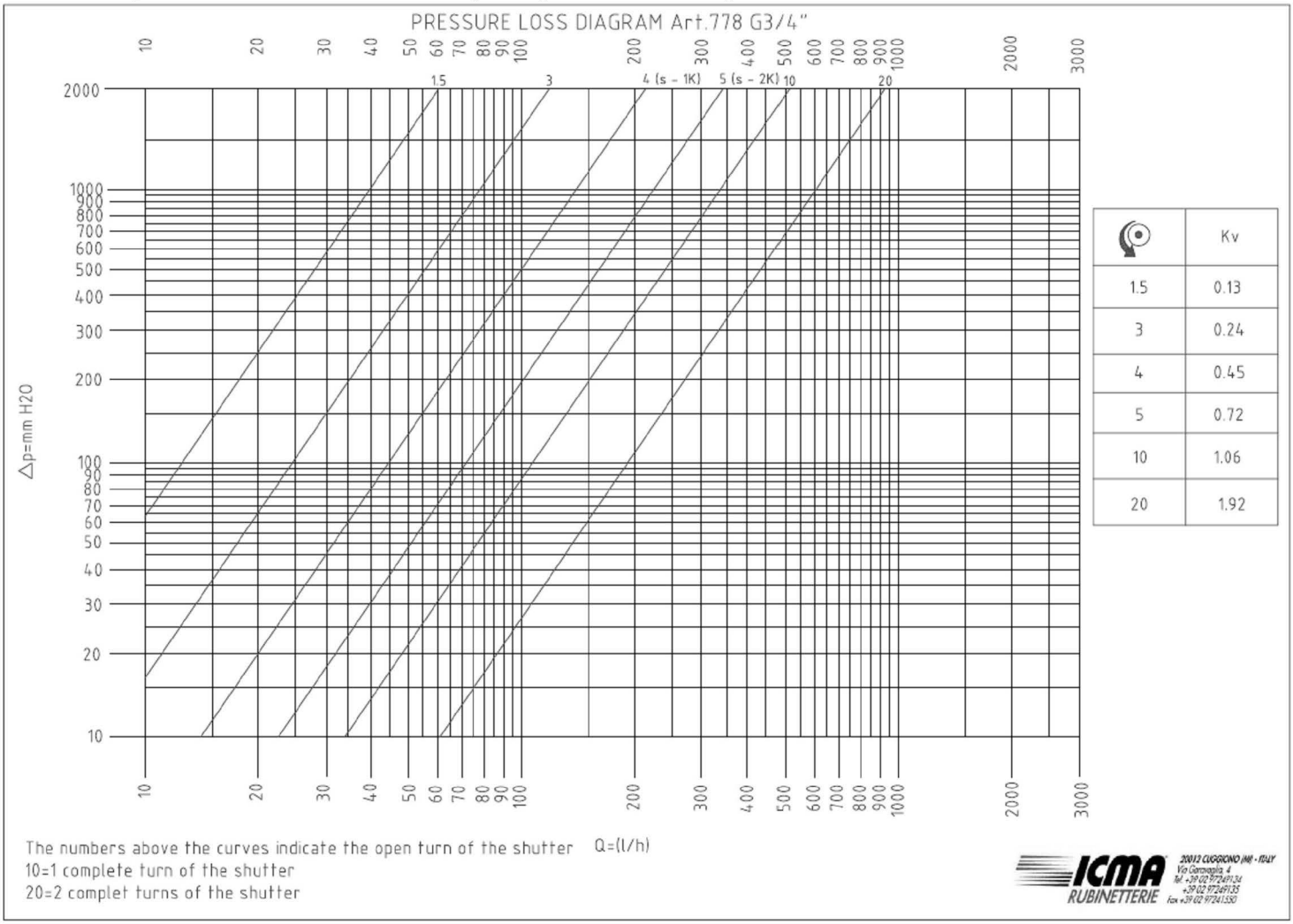
Угловой термостатический вентиль с предварительной настройкой G3/4”.